ANEXO IV

Modelo de suporte a ser adotado em paraciclos em áreas públicas

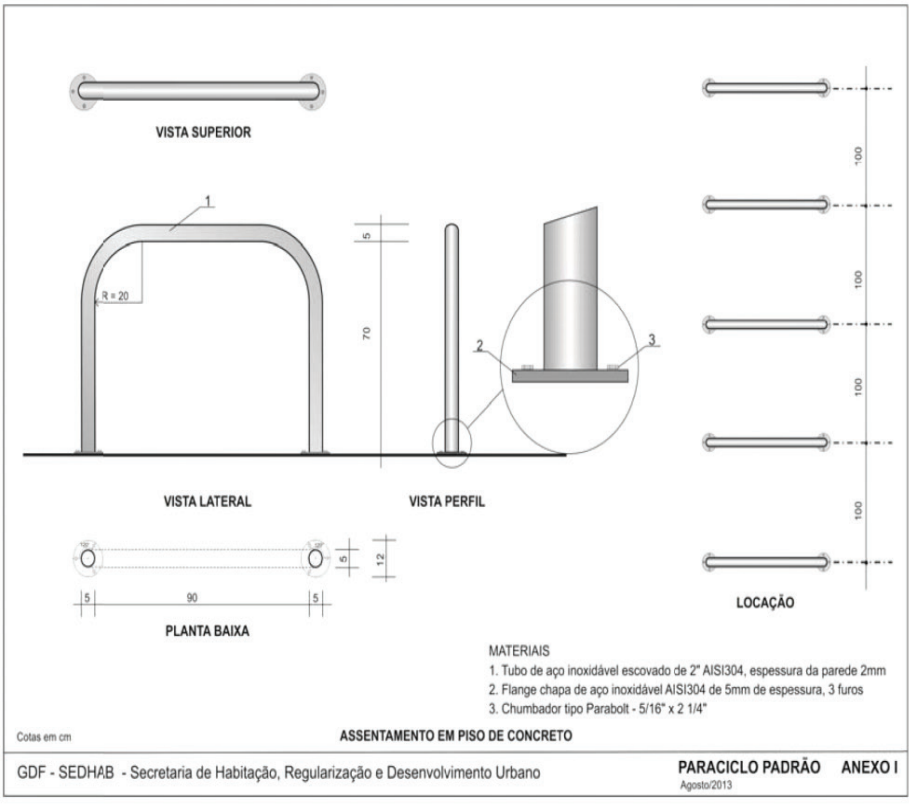

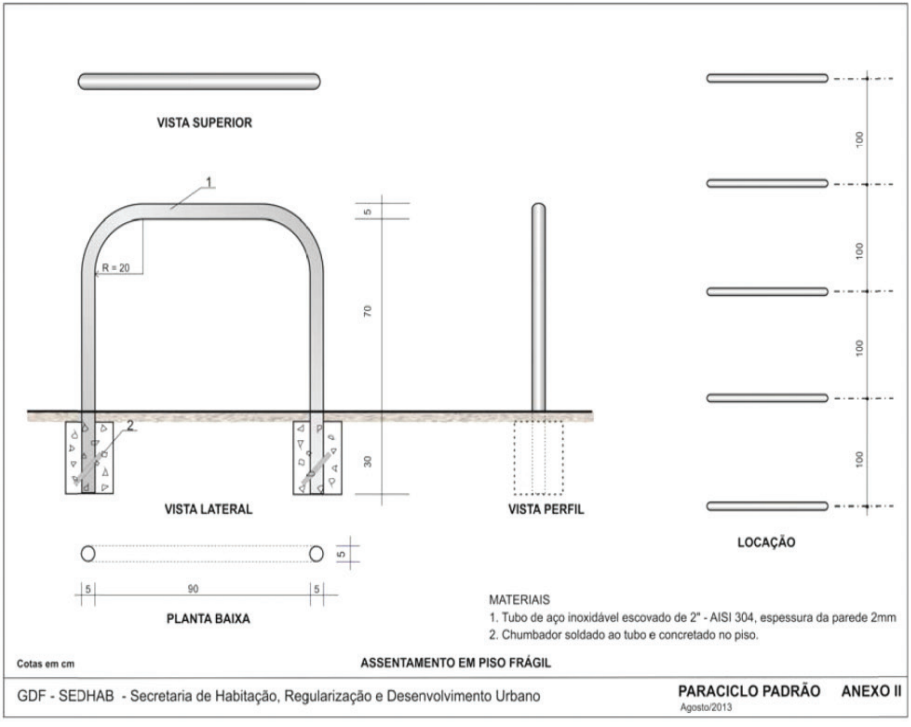

Art. 132 – Decreto

Exemplos de sanitários acessíveis

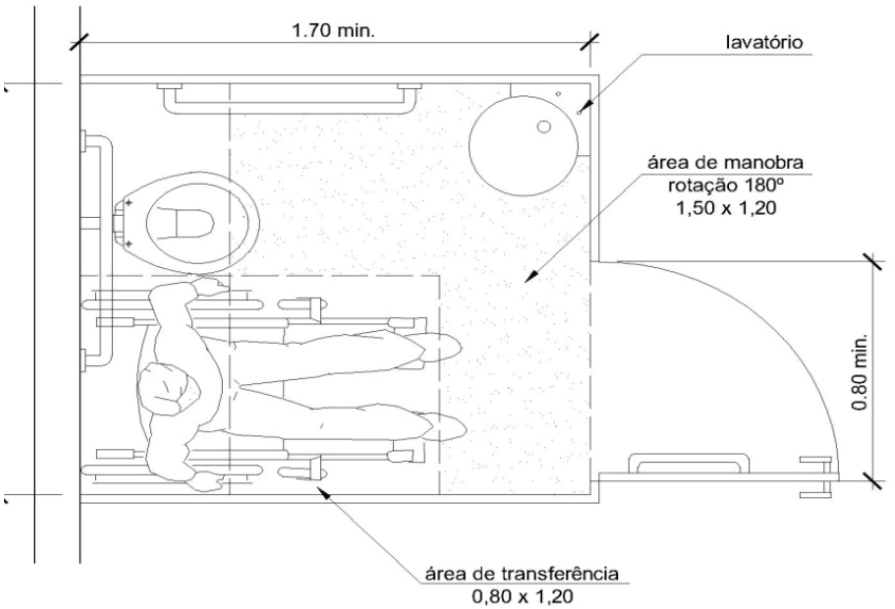

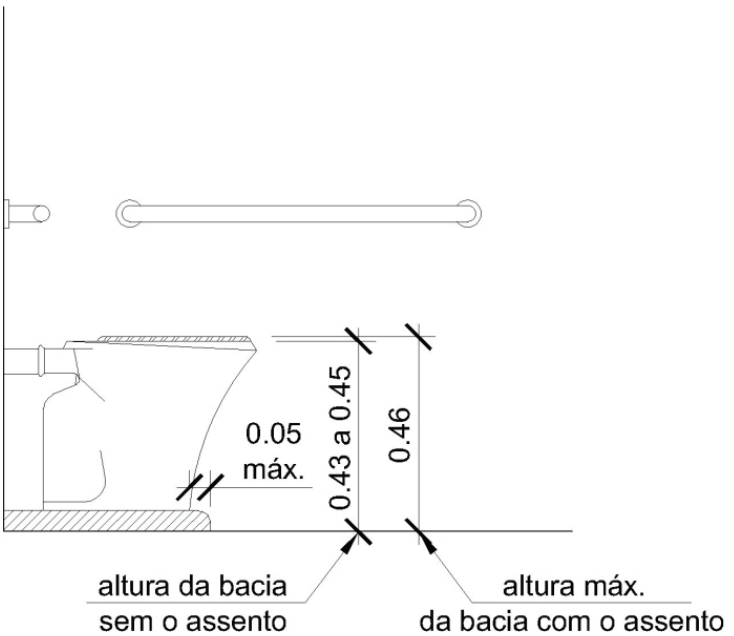

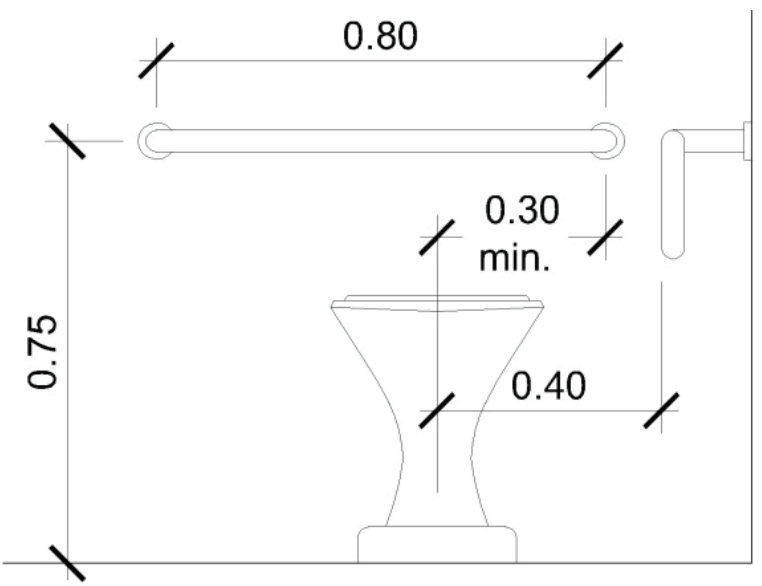

0.80 min.
0.50 min.
0.40
0.11 máx.
0.30
0.30 min.
0.80 min.