SALVADOR PREFEITURA
PRIMEIRA CAPITAL DO BRASIL

Secretaria de Mobilidade

sistema TÁXI

Programação visual • SETAX

Secretaria de Mobilidade

SALVADOR PREFEITURA
PRIMEIRA CAPITAL DO BRASIL

Prefeitura Municipal do Salvador - PMS
Antônio Carlos Peleizo de Magalhães Neto - Prefeito

Secretaria Municipal de Urbanismo e Transporte
Fabio Rocha Mota - Secretário

Diretoria Executiva de Transporte
Matheus Lima Moura - Diretor

Coordenadoria de Táxis e Transportes Especiais
Marcelo Tavares - Coordenador

Setor de Programação Visual
- Projeto
- Arte Final
- Copa
- Impressão

Equipe Técnica:
Antônio Cesar M. Ramos / Chefe do Setor
Paulo Cesar G. Santos
Daniela Damasceno

mai/2015

sistema TÁXI

Programação visual • SETAX

Programação Visual

PADRÃO PARA FROTA - ÁREA EXTERNA

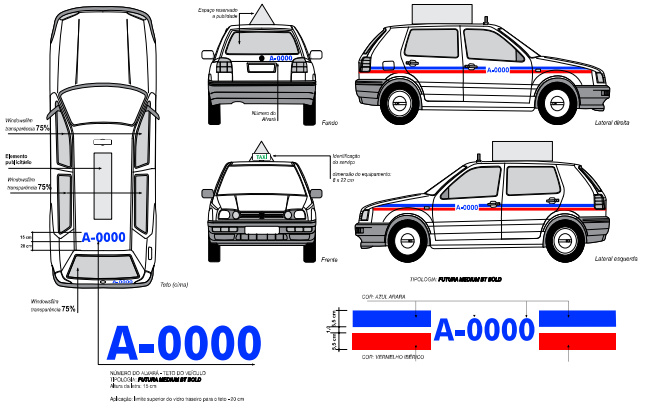

NÚMERO DO ALVARÁ • TEXTO DO VEÍCULO
TIPOLOGIA: **FUTURA MEDIUM BT BOLD**
Altura da letra: 15 cm

Aplicação: limite superior do vidro traseiro para o teto - 20 cm

Identidade visual do táxi será padronizada na carroceria com o cor branco neve, contendo 2 faixas paralelas laterais e horizontais pintadas na carroceria do veículo nas cores azul arara (superior) e vermelho ibérico (inferior) com 0,5 cm de largura e 1,5 cm de distância entre elas. O número do alvará deverá ser pintado nas laterais do veículo (entre as faixas), na parte traseira (canto superior direito) com 0,5 cm de altura e na tela colocada com 15 cm, sendo as letras do tipo sendo as letras do tipo futura medium bt bold, maiúsculas, na cor azul arara.

ex: A,B,0,1,2,3,4,5,6,7,8,9

Prefeitura Municipal do Salvador
SEMOB
Secretaria Municipal de Mobilidade
Programação Visual
Assunto: COMUNICAÇÃO VISUAL DA FROTA DE TÁXI DA CIDADE DE SALVADOR
Táxi Comum • Modelo padrão • 2 / 3 portas
Permissionário autônomo
Prancha 01

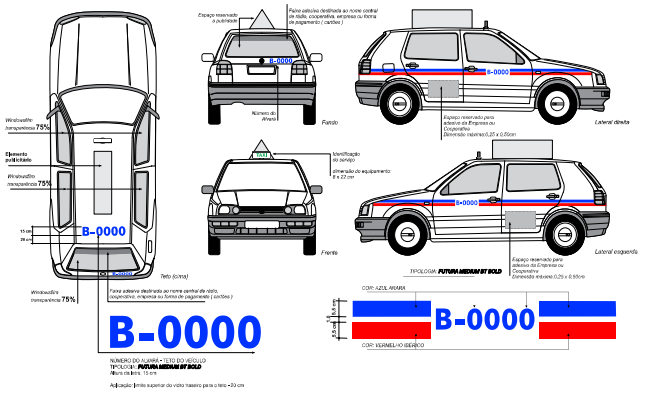

NÚMERO DO ALVARÁ • TEXTO DO VEÍCULO
TIPOLOGIA: **FUTURA MEDIUM BT BOLD**
Altura da letra: 15 cm

Aplicação: limite superior do vidro traseiro para o teto - 20 cm

Identidade visual do táxi será padronizada na carroceria com o cor branco neve, contendo 2 faixas paralelas laterais e horizontais pintadas na carroceria do veículo nas cores azul arara (superior) e vermelho ibérico (inferior) com 0,5 cm de largura e 1,5 cm de distância entre elas. O número do alvará deverá ser pintado nas laterais do veículo (entre as faixas), na parte traseira (canto superior direito) com 0,5 cm de altura e na tela colocada com 15 cm, sendo as letras do tipo sendo as letras do tipo futura medium bt bold, maiúsculas, na cor azul arara.

ex: A,B,0,1,2,3,4,5,6,7,8,9

Prefeitura Municipal do Salvador
SEMOB
Secretaria Municipal de Mobilidade
Programação Visual
Assunto: COMUNICAÇÃO VISUAL DA FROTA DE TÁXI DA CIDADE DE SALVADOR
Táxi Comum • Modelo padrão • 2 / 3 portas
Permissão de empresa
Prancha 02

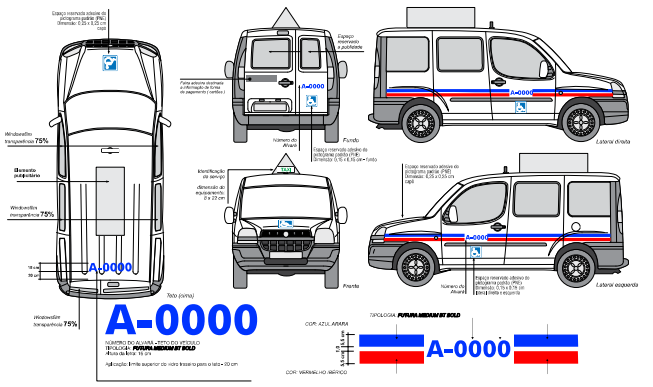

A-0000

NÚMERO DO ALVARÁ • TEXTO DO VEÍCULO
TIPOLOGIA: **FUTURA MEDIUM BT BOLD**
Altura da letra: 15 cm

Aplicação: limite superior do vidro traseiro para o teto - 20 cm

Identidade visual do táxi será padronizada na carroceria com o cor branco neve, contendo 2 faixas paralelas laterais e horizontais pintadas na carroceria do veículo nas cores azul arara (superior) e vermelho ibérico (inferior) com 0,5 cm de largura e 1,5 cm de distância entre elas. O número do alvará deverá ser pintado nas laterais do veículo (entre as faixas), na parte traseira (canto superior direito) com 0,5 cm de altura e na tela colocada com 15 cm, sendo as letras do tipo sendo as letras do tipo futura medium bt bold, maiúsculas, na cor azul arara.

ex: A,B,0,1,2,3,4,5,6,7,8,9

Prefeitura Municipal do Salvador
SEMOB
Secretaria Municipal de Mobilidade
Programação Visual
Assunto: COMUNICAÇÃO VISUAL DA FROTA DE TÁXI DA CIDADE DE SALVADOR
Táxi Comum • Modelo padrão
Permissão autônomo
Prancha 03

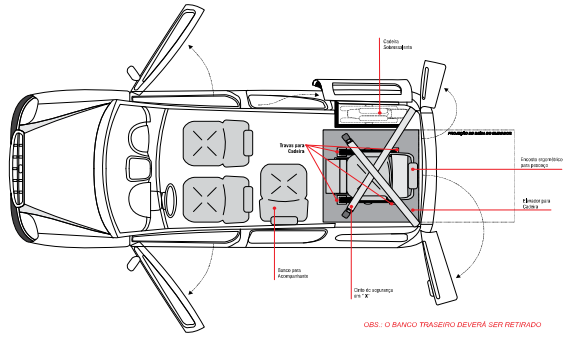

OBS.: O BANCO TRASEIRO DEVERÁ SER RETIRADO

Prefeitura Municipal do Salvador
SEMOB
Secretaria Municipal de Mobilidade
Programação Visual
Assunto: COMUNICAÇÃO VISUAL DA FROTA DE TÁXI DA CIDADE DE SALVADOR
Táxi PNE • Modelo padrão
Base legal: Decreto municipal nº 16.381 • 14/03/2006
• Acessórios obrigatórios
Prancha 03.1

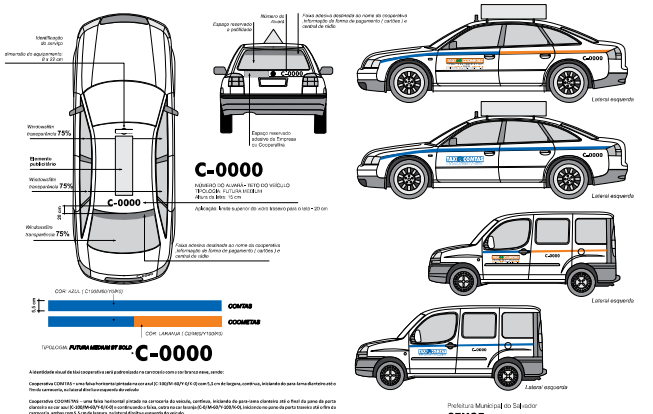

C-0000

A identidade visual do táxi cooperativa será padronizada na carroceria com o cor branco neve, sendo:

Cooperativa COMTAS – uma faixa horizontal pintada na cor azul (C-100/M-60/Y-0/C-0) com 5,0 cm de largura, contínua, iniciando do para-lama dianteiro até o friseta carroceria, na lateral direita e esquerda do veículo

Cooperativa COOMETAS – uma faixa horizontal pintada na carroceria do veículo, contínua, iniciando do para-lama dianteiro até o friso da porta do para-brisa e no seu (C-0/M-0/Y-0/C-0) e continuando a faixa, entra na cor laranja (C-0/M-0/Y-100/K-0), iniciando no para-lama da porta traseira até o friso da carroceria, ambas com 5,0 cm de largura, no lateral direito e esquerdo do veículo.

Logotipo das Cooperativas será realizado na parte dianteira e nas laterais do veículo, abaixo do friso.

O número do alvará deverá ser pintado nas laterais do veículo (entre as faixas) e na tela (vertical do falso), na parte traseira do veículo (canto superior direito) com 0,5 cm de altura e na tela com 15 cm, sendo as letras do tipo futura medium bt bold, maiúsculas, na cor azul arara.

ex: C,0,1,2,3,4,5,6,7,8,9

Prefeitura Municipal do Salvador
SEMOB
Secretaria Municipal de Mobilidade
Programação Visual
Assunto: COMUNICAÇÃO VISUAL DA FROTA DE TÁXI DA CIDADE DE SALVADOR
Táxi Cooperativa • Modelo padrão • 2 / 3 portas
Permissionário autônomo
Prancha 04

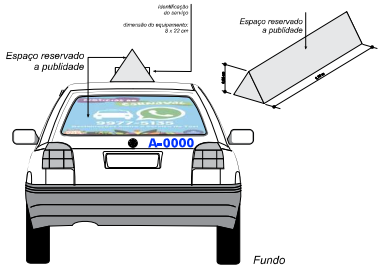

Prefeitura Municipal do Salvador
SEMOB
Secretaria Municipal de Mobilidade
Programação Visual
Assunto: COMUNICAÇÃO VISUAL DA FROTA DE TÁXI DA CIDADE DE SALVADOR
Táxi Comum / Cooperativa
Publicidade
Prancha 05